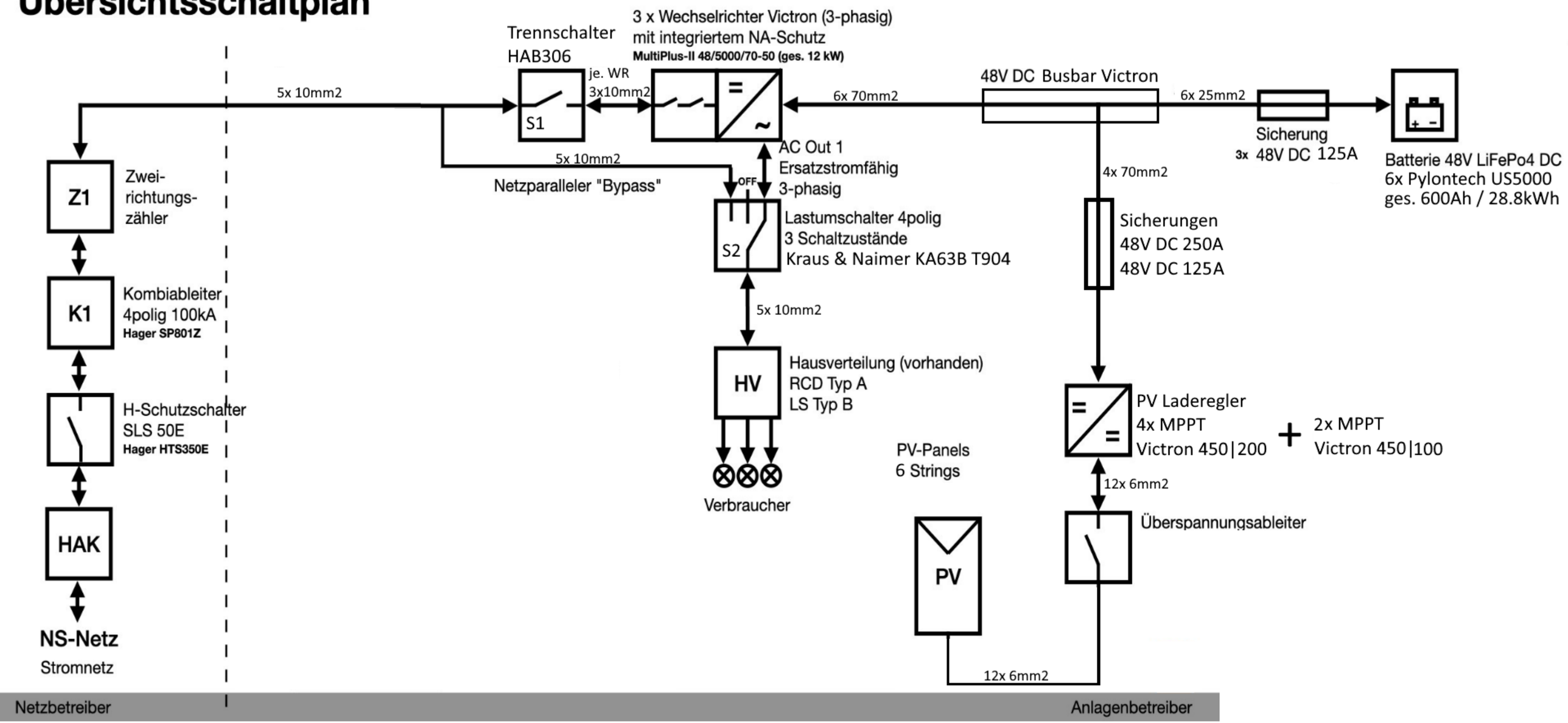Übersichtsschaltplan