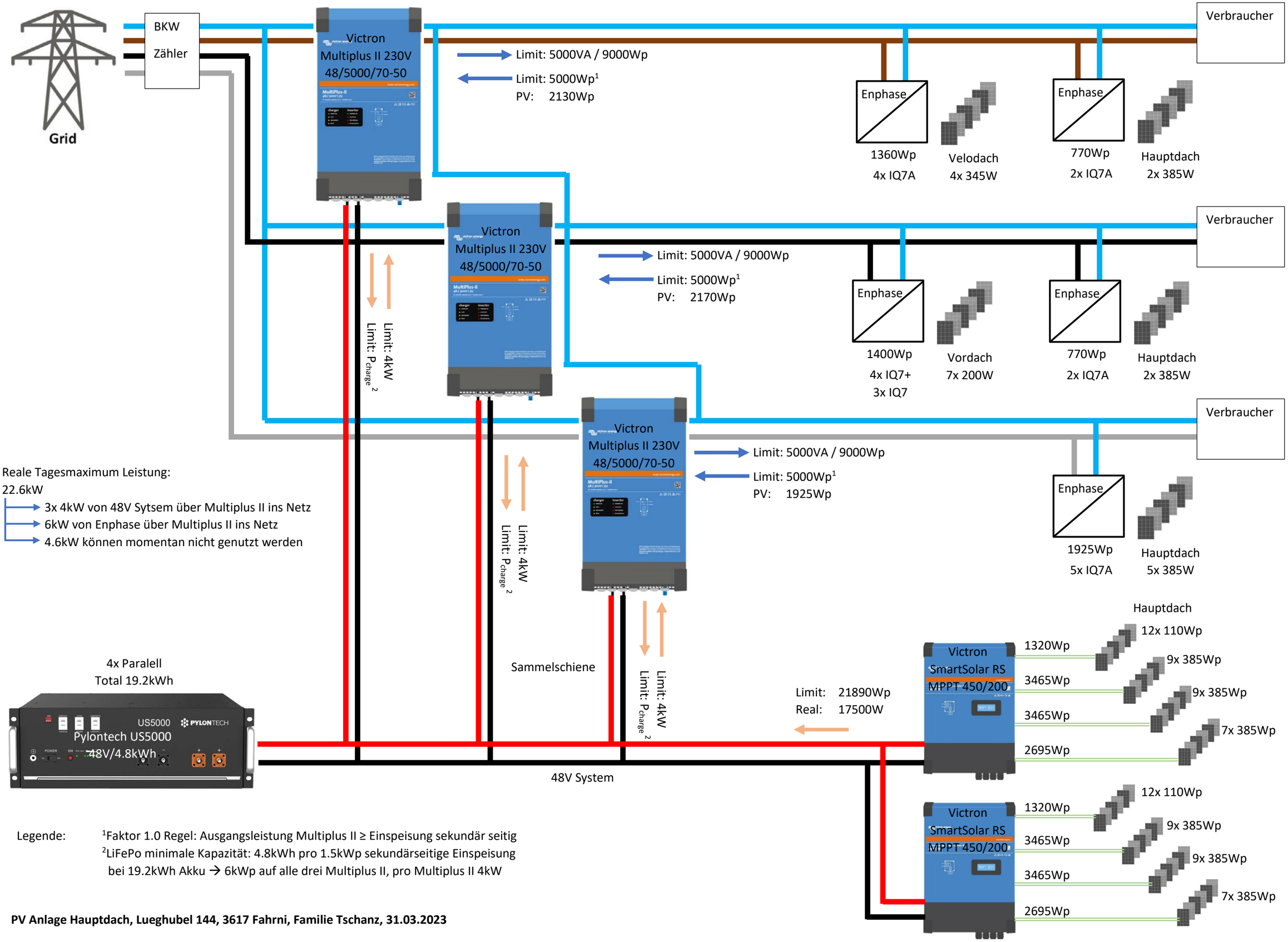

Legende: [1]Faktor 1.0 Regel: Ausgangsleistung Multiplus II ≥ Einspeisung sekundär seitig
[2]LiFePo minimale Kapazität: 4.8kWh pro 1.5kWp sekundärseitige Einspeisung
bei 19.2kWh Akku → 6kWp auf alle drei Multiplus II, pro Multiplus II 4kW

PV Anlage Hauptdach, Lueghubel 144, 3617 Fahrni, Familie Tschanz, 31.03.2023