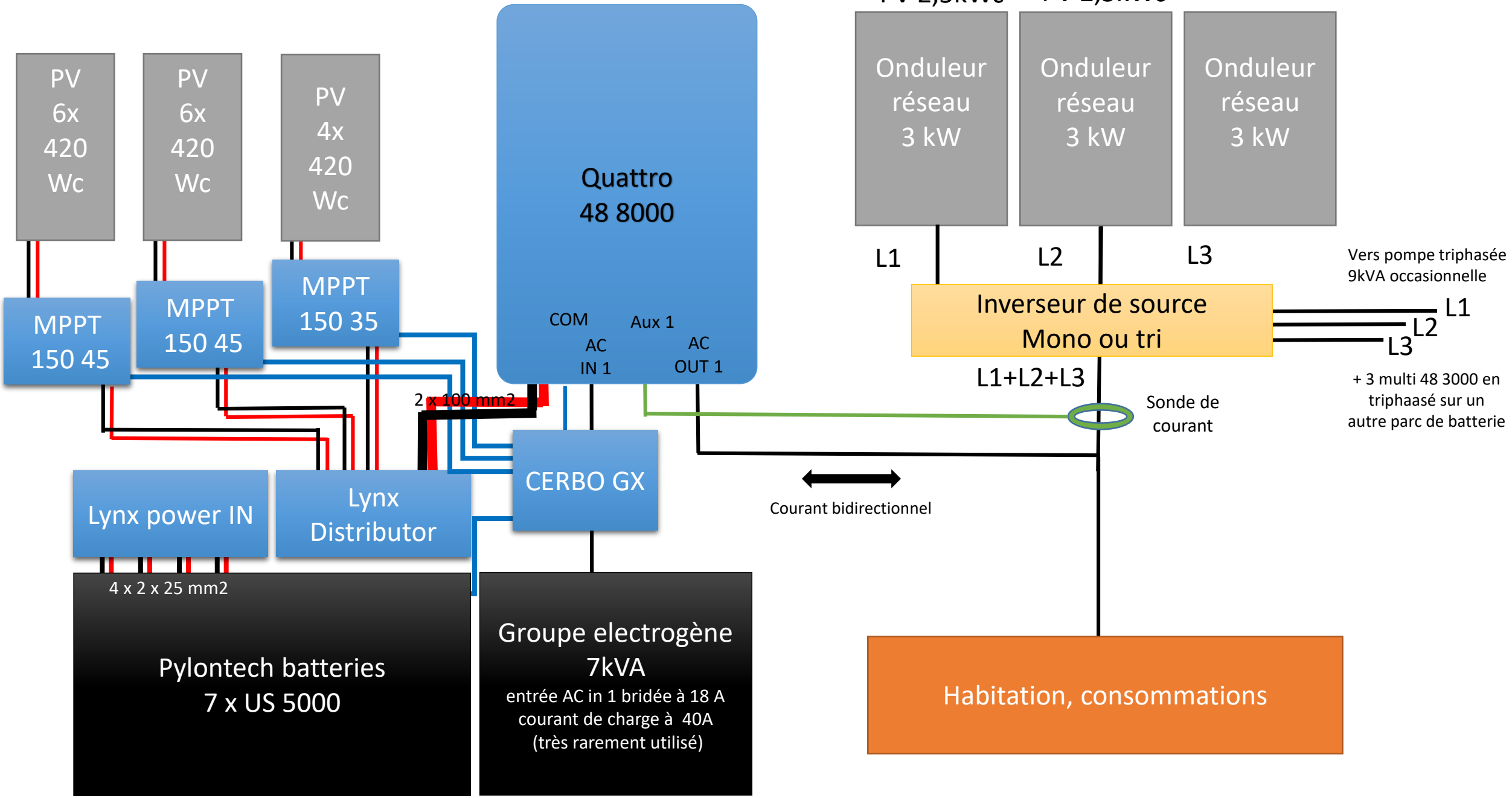Schéma de principe de l'installation