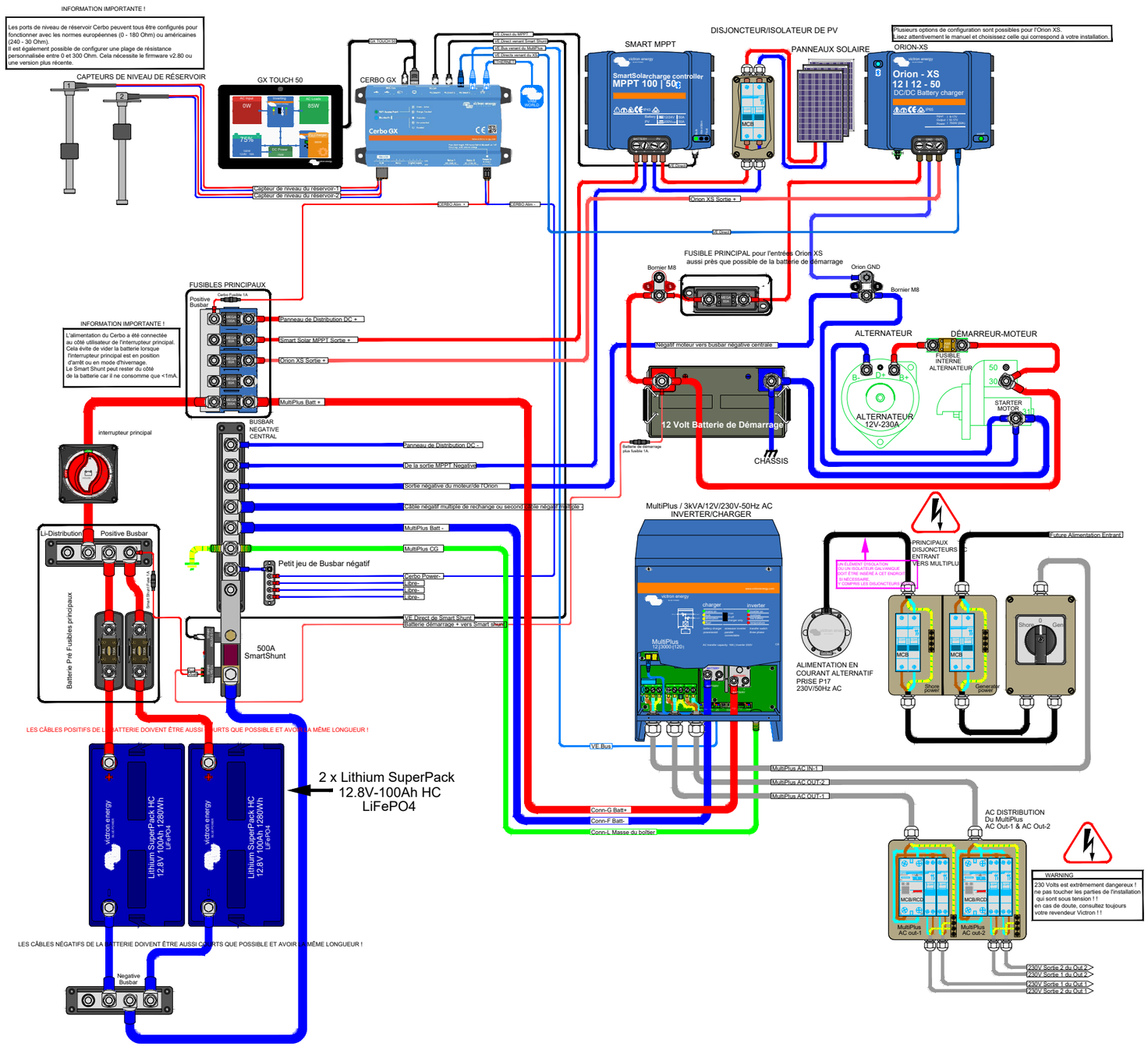
INFORMATION IMPORTANTE !
Les ports de niveau de réservoir Cerbo peuvent tous être configurés pour fonctionner avec les normes européennes (0 - 180 Ohm) ou américaines (240 - 30 Ohm).
Il est également possible de configurer une plage de résistance personnalisée entre 0 et 300 Ohm. Cela nécessite le firmware v2.80 ou une version plus récente.
CAPTEURS DE NIVEAU DE RÉSERVOIR
GX TOUCH 50
CERBO GX
SMART MPPT
DISJONCTEUR/ISOLATEUR DE PV
PANNEAUX SOLAIRE
ORION-XS
Plusieurs options de configuration sont possibles pour l'Orion XS.
Lisez attentivement le manuel et choisissez celle qui correspond à votre installation.
Capteur de niveau du réservoir-1
Capteur de niveau du réservoir-2
Orion XS Sortie +
FUSIBLE PRINCIPAL pour l'entrées Orion XS
aussi près que possible de la batterie de démarrage
Bornier M8
Orion GND
FUSIBLES PRINCIPAUX
Positive Busbar
Panneau de Distribution DC +
Smart Solar MPPT Sortie +
Orion XS Sortie +
MultiPlus Batt +
INFORMATION IMPORTANTE !
L'alimentation du Cerbo a été connectée au côté utilisateur de l'interrupteur principal. Cela évite de vider la batterie lorsque l'interrupteur principal est en position d'arrêt ou en mode d'hivernage.
Le Smart Shunt peut rester du côté de la batterie car il ne consomme que <1mA.
Négatif moteur vers busbar négative centrale
ALTERNATEUR
DÉMARREUR-MOTEUR
FUSIBLE INTERNE ALTERNATEUR
ALTERNATEUR 12V-230A
STARTER MOTOR
12 Volt Batterie de Démarrage
CHASSIS
interrupteur principal
BUSBAR NÉGATIVE CENTRAL
Panneau de Distribution DC -
De la sortie MPPT Negative
Sortie négative du moteur/de l'Orion
Câble négatif multiple de rechange ou second câble négatif multiple
MultiPlus Batt -
MultiPlus CG
Petit jeu de Busbar négatif
Cerbo Power-
Libre-
Libre-
Libre-
VE Direct de Smart Shunt
Batterie démarrage + vers Smart Shunt
500A SmartShunt
Li-Distribution
Positive Busbar
Batterie Pré Fusibles principaux
MultiPlus / 3kVA/12V/230V-50Hz AC INVERTER/CHARGER
PRINCIPAUX DISJONCTEURS AC ENTRANT VERS MULTIPLUS
Future Alimentation Entrant
ALIMENTATION EN COURANT ALTERNATIF PRISE P17 230V/50Hz AC
VE.Bus
LES CÂBLES POSITIFS DE LA BATTERIE DOIVENT ÊTRE AUSSI COURTS QUE POSSIBLE ET AVOIR LA MÊME LONGUEUR !
2 x Lithium SuperPack 12.8V-100Ah HC LiFePO4
Lithium SuperPack HC 12.8V 100Ah 1280Wh LiFePO4
MultiPlus AC IN-1
MultiPlus AC OUT-2
MultiPlus AC OUT-1
Conn-G Batt+
Conn-F Batt-
Conn-L Masse du boîtier
AC DISTRIBUTION Du MultiPlus AC Out-1 & AC Out-2
WARNING
230 Volts est extrêmement dangereux !
ne pas toucher les parties de l'installation qui sont sous tension ! !
en cas de doute, consultez toujours votre revendeur Victron ! !
LES CÂBLES NÉGATIFS DE LA BATTERIE DOIVENT ÊTRE AUSSI COURTS QUE POSSIBLE ET AVOIR LA MÊME LONGUEUR !
Negative Busbar
230V Sortie 2 du Out 2
230V Sortie 1 du Out 2
230V Sortie 1 du Out 1
230V Sortie 2 du Out 1